Machine Translated by Google

sima

(ES) MANUAL DE INSTRUCCIONES ORIGINAL

(GB) ORIGINAL USER GUIDE

(FR) MANUEL ORIGINAL D´UTILISATION

DEL-32

DEL-36

DEL-45

DEL-52

COMBI-25/32

COMBI-30/36

COMBI-36/52

C/ Albuñol, par.250
Pol. Ind. Juncaril,
18220 ALBOLOTE (Granada) ESPAÑA
Telf: (+34)958 490 410
Fax: (+34) 958 466 645
info@simasa.com
www.simasa.com

Machine Translated by Google

Machine Translated by Google

INDEX

1. ALLMÄN INFORMATION 4

2. ALLMÄN BESKRIVNING AV MASKINEN 4

3. MASKIN 5

4. TRANSPORT 6

5. PIKTOGRAM 6

6. LEVERANSVILLKOR 6
6.1 INSTALLATION AV SKYDDSVISIRET 7

.... 7 6.2

PLATVÖKNING ....7 ....

7. STARTA OCH ANVÄNDA MASKINEN .... 8 7.1 ANSLUTNING AV MASKINEN TILL
EL .... 9 7.2 ANSLUTA TILL
ELEKTRICITETSKÄLLA. 10 7.3
ELSYSTEM .... 11 7.4 BYTA FAS FÖR
ATT UPPNÅ KORREKT BÖJNINGSRIKTNING FÖR PLATEN. ..... elva

8. BÖJNING MED STÖDANORDNING ELLER dorn. ..... 12 8.1 JUSTERING AV
BÖJNINGSVINKEL. 12

9. GÖRA EN BÖJNING 13

10. ATT GÖRA ETT SNITT. 14

11. SPECIELLA BILAGOR. .... femton

12. UNDERHÅLL. 17
12.1 BYTE AV BÄMMEN. 18
12.2 BYTE AV KLINGARNA (KOMBIMODELLER) 19

13. TOUBBELSKJUTNING. .... tjugo

14. SÄKERHETSREKOMMENDATIONER .... tjugoett

15. GARANTI 22

16. DEKLARATIONER OM BULLER 22

17. DEKLARATIONER OM MEKANISKA VIBRATIONER 22

18. RESERVDELAR 22

19. MILJÖSKYDD 22

Machine Translated by Google

1. **ALLMÄN INFORMATION**

VARNING: Läs och förstå denna instruktion innan du använder maskinen.

SIMA SA tackar dig för ditt förtroende för våra produkter och för att du köpt BÖKNING ELLER KOMBINERAD ELEKTRISK SKÄR-/ BÖCKMASKIN.

Denna handbok ger dig nödvändiga instruktioner för att starta, använda, underhålla och i ditt fall reparera den aktuella maskinen. Alla aspekter vad gäller användarnas säkerhet och hälsa har angetts.

Att respektera alla instruktioner och rekommendationer garanterar säkerhet och lågt underhåll.

Som sådan är det obligatoriskt att läsa denna manual noggrant för alla som ansvarar för användning, underhåll eller reparation av denna maskin.

Det rekommenderas att alltid ha denna manual på en lättillgänglig plats där maskinen står

2. **ALLMÄN BESKRIVNING AV MASKINEN**

•ÿDEL-bockningsmaskinerna har tillverkats för att böja plana och armerade stålstänger som används för konstruktion och passiva stålarmaturer för konstruktionsbetong. Böjningsoperationen utförs i kyla med hjälp av dornar för att garantera att böjningens innerdiameter överensstämmer med de europeiska normerna.

•ÿDe kombinerade bocknings-/skärmaskinerna COMBI-modeller är designade för att böja såväl som kapning av stålstänger. Skärverktygen är två knivar, ett fast och ett rörligt. Skärningen görs manuellt genom att trycka på stången på rullen, släppa stången i skärhalsen, sänka skyddsskyddet och trycka på pedalen.

All annan användning av denna maskin anses vara olämplig och kan vara farlig. Detta är alltså helt förbjudet.

• Maskinen är utrustad med en elektrisk autoventilerad motorbroms

• Reduceraren är huvudelementet i maskinen. Den ansvarar för att överföra den energi som behövs för att utföra böjningen av stålstänger.

• Maskinen drivs av en elektrisk motor som passerar rörelsen, genom en transmission till bockmekanismen i vilken de olika dornarna är monterade.

• Böjplattan kan väljas att arbeta i två olika riktningar, vänster eller höger, genom att ändra rotationsriktningen i den elektriska manöverpanelen.

• Böjningsvinkeln kan bestämmas genom att sätta in svängtappen i böjplattan. För en mer exakt böjning kan linjalen justeras exakt med handtaget.

• Manöverpanelen är utrustad med polyester, elektriska rattar som lätt kan identifieras med piktogram.

• Maskinen är utrustad med knappar för avstängning och bakåtrörelse för att underlätta manövreringen. Nödknapparna på båda sidor av maskinen kan användas vid fara eller felaktiga manövrar.

• Den allmänna stångböjningsmanövern utförs i lågspänning (24V) enligt europeiska standarder.

• Originalutrustningen (bultar, fyrkantiga dornar) är värmebehandlade för att klara den tuffa typen av arbete som maskinen utför.

• Maskinen är försedd med en pedal för att bekräfta och utföra manövern och på så sätt undvika att de övre delarna fastnar medan maskinen är igång.

• Arbetsområdet skyddas av en skyddsanordning för att begränsa eventuella olyckor. Detta skydd är genomskinligt för att tillåta observation av materialet som böjs, för att undvika att komma till de övre delarna av böjningsområdet.

• Maskinen är utrustad med hjul för att underlätta deras förflyttning.

• Maskinen är målad i ugn med en mycket motståndskraftig, rostskyddande epoxipolyesterfärg.

• Den ursprungliga elektriska utrustningen överensstämmer med EG:s säkerhetsstandarder.

• COMBI-modellen levereras med en skärback med ett säkerhetsskydd i metall kopplat till ett elektriskt skyddssystem. När detta säkerhetsskydd lyfts slutar maskinen att fungera.

Machine Translated by Google

3.MASKIN _

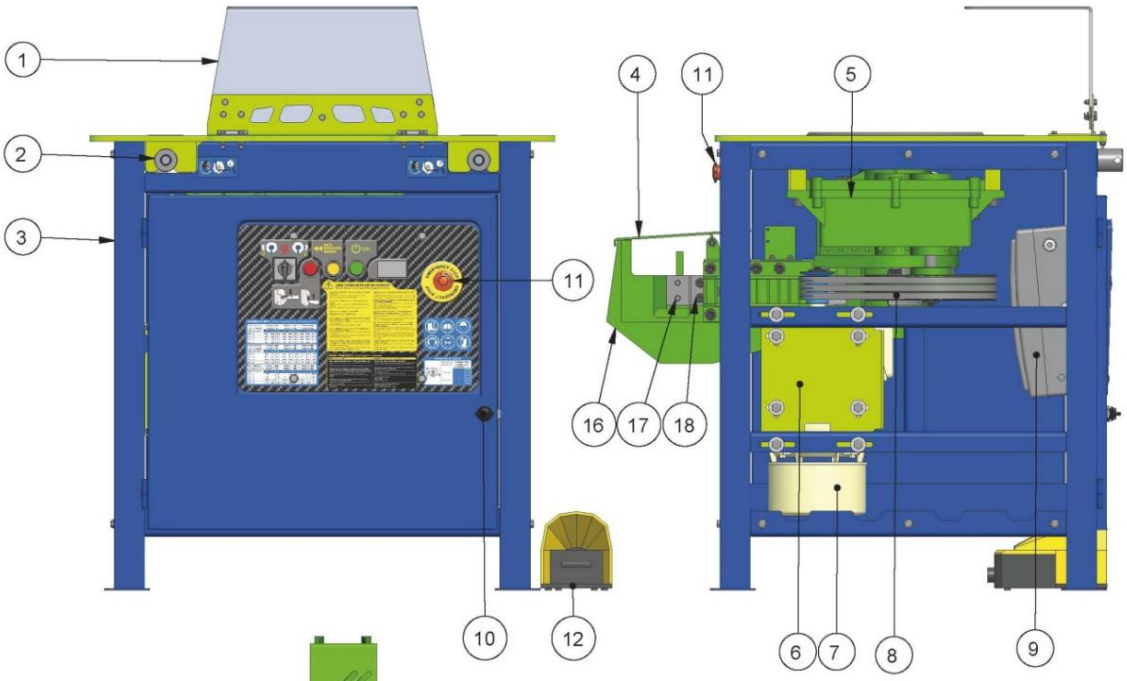

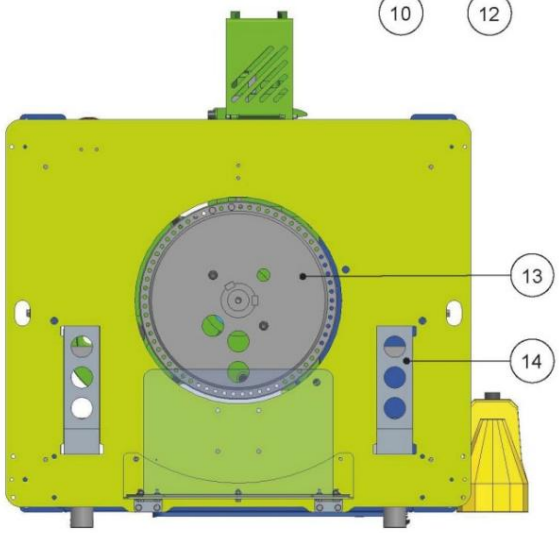

1. SÄKERHETSVISIR BOCKNINGSPLATTA
2. MINDRE JUSTERINGSHANDTAG
3. CHASSI
4. SÄKERHETSSKYDD FÖR SKÄRHUVUD
5.VÄXELLÅDA
6. MOTORPLATTA 7. MOTOR
8. VÄXELLÅRDAREM
9. ELEKTRISK LÅDA
10. ÅTKOMST DÖRRHANDTAG
11. NÖDSTOPP
12. BÖJNINGSPLATA FOTPEDAL
13.BÖJNINGSPLATA
14. JUSTERING AV SIDODORN
15. ELUTTAG
16. SKÄRHUVUD
17. FAST SKÄRBLAD
18. RÖRANDE SKÄRBLAD



1. INVERS SWITCH
2. VARNINGSLAMPA FÖR ÖVERBELASTNINGSSKYDD
3.RETURBRYTARE
4.PÅ LJUS
5.VOLTMETER
6.AMPEMÄTARE
7. NÖDSTOPP

Machine Translated by Google

4. **TRANSPORTER**

För en säker transport av maskinen, följ följande instruktioner:

Bocknings- och kombinationsmaskinerna är försedda med hål i arbetsbordet för att lyftas med kranar genom kedjor eller kablar. Transportmedlet som används ska vara säkert.

VIKTIGT: Under transport av maskinen får den senare aldrig vändas eller läggas på någon sida. Maskinen ska bara vila på sina fyra fötter.





5. **PIKTOGRAM**

Piktogram som ingår i maskinen inkluderar följande:



ANVÄND SKYDDSSKO



BÄR HJÄLM OCH ÖGA OCH ÖRA FÖRSVARARE



LÄS INSTRUKTIONSMANUALEN



ANVÄND SÄKERHETSHANDSKAR

6. **LEVERANSVILLKOR**

SIMA bocknings- och kombinerade maskiner levereras individuellt förpackade på en förstärkt pall. Följande föremål skickas tillsammans med maskinen:

			 Ø60	Ø100	Ø140	Ø160	Ø200				
DEL-32	1	4	4	1	1			1	1	1	2
DEL-36	1	4	4	1	1	1		1	1	1	2
DEL-45	1	4	4	1	1	1		1	1	1	2
DEL-52	1	4	4	1	1	1	1	1	1	1	2
COMBI-25/32	1	4	4	1	1			1	1	1	2
COMBI-30/36	1	4	4	1	1	1		1	1	1	2
COMBI-36/52	1	4	4	1	1	1	1	1	1	1	2

Machine Translated by Google

6.1 INSTALLATION AV SKYDDSVISIRET

Av transportskäl är plattsäkerhetsskyddet demonterat.
Innan maskinen tas i bruk ska plåtskyddet monteras. Den senare trycker på en säkerhetsmikrobrytare och om den inte är korrekt installerad startar inte maskinen.

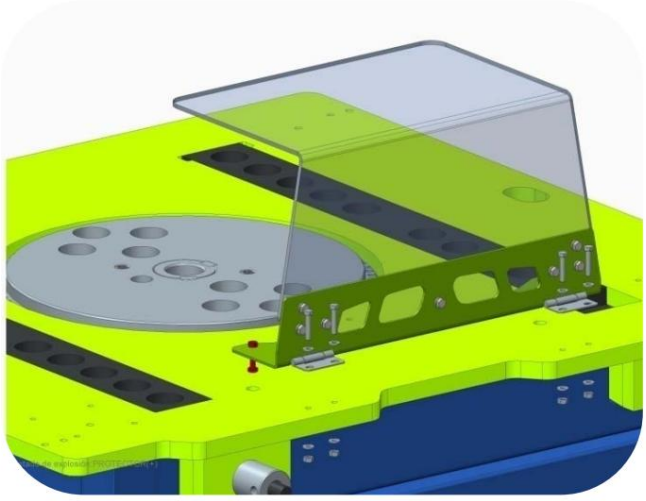

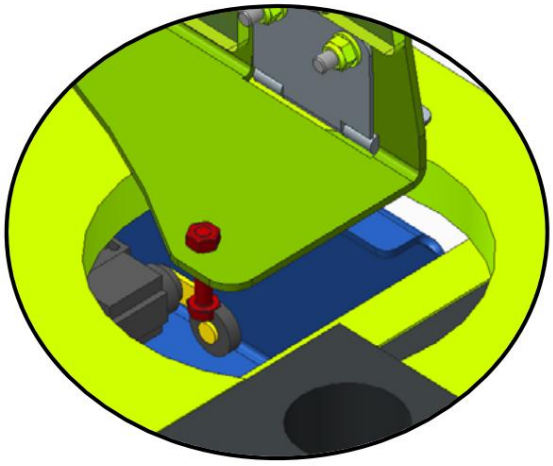

6.2 PLATSBOCKNING

Beroende på vilken modell du har köpt kommer bockningsplattan att ha olika hål för olika ändamål.

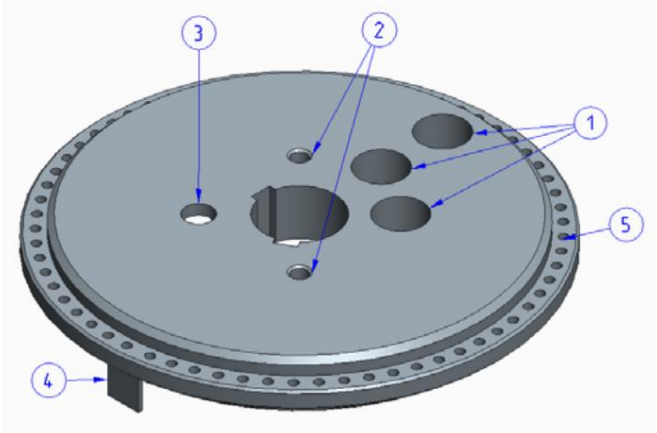

1. Hål för bockning av dorn. Beroende på armeringsjärnens storlek kommer dornarna att gå in i olika hål.
2. Skruvhål för att fästa de valfria stora diamantsatserna
3. Skruvhål för spiralsatsen.

4. Referenspunkt för böjning.
5. Hål för bockningsstift.

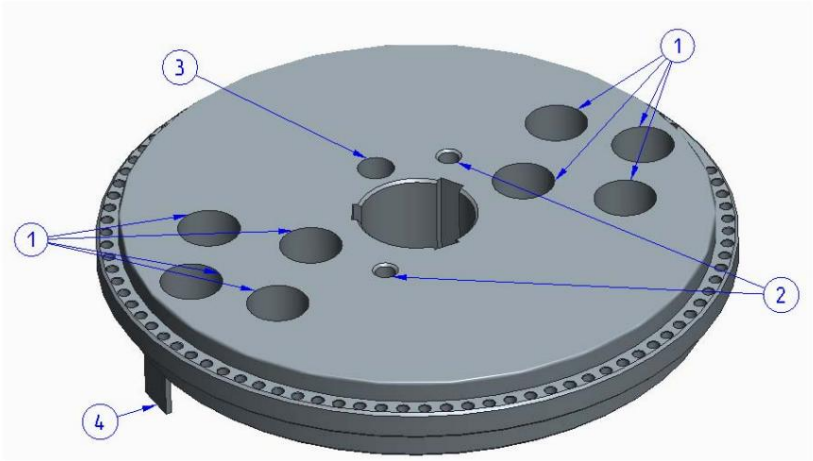

Machine Translated by Google

6.3 VINKELVÄNDNING OCH VAL AV PIVOT

Inverteringstappen **(Fig. P)** Den används för att välja plattans rotationsvinkel. Beroende på rotationsriktningen av plattan som vi väljer måste vi sätta in pivoten i olika sektorer i förhållande till **S1- och S2-sensorn**

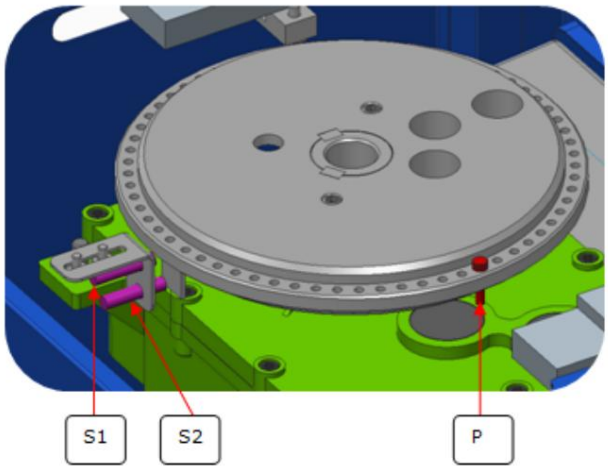



Sensor S1, ska stoppa bockningsplattan när svängtappen passerar över den.

Sensor S2, ska stoppa bockningsplattan när den återgår till sitt ursprungliga läge.

7. START OCH ANVÄNDNING AV MASKINEN

VARNING: Alla säkerhetsrekommendationer måste följas, antingen de som nämns i den aktuella användaren manual eller de som följer alla normer för förebyggande av arbetsrisker på varje plats.

HJULARBETE: SIMA bocknings- och kombinerade maskiner behöver inga hjularbeten som de är speciellt utformad för att få maximal prestanda från start.

NORMAL ANVÄNDNING AV MASKINEN:

Bockningsmaskinerna har utformats för att böja och kapa plana och armerade stålstänger för användning i strukturen och annan konstruktion. Varje annan användning som inte uttryckligen har angivits anses vara onormal. Alla verktyg eller tillbehör som läggs till eller ändras utan skriftligt tillstånd från tillverkaren anses vara olämpligt och farligt. Om någon skada eller personskada orsakas till följd av eller genom felaktig användning av maskinen, fråntar SIMA SA allt ansvar som tillverkare. Maskinen måste installeras på en plan, fast och horisontell yta och marken får inte vara mjuk.

Denna maskin FÅR INTE ANVÄNDAS I REGN. Täck med vattentäta material. Om maskinen har utsatts för regn, kontrollera innan du ansluter de elektriska delarna är inte blöta. Arbeta alltid med bra ljusförhållanden.

Machine Translated by Google

7.1 ANSLUTA MASKINEN TILL ELEN

Förlängningskabeln som används för att mata maskinen måste ha en minsta sektion på 4x2,5 mm2 upp till 25 meter lång. För ett överlägset avstånd kan 4x4 mm2 användas. I en av dess ändar behövs det för att ansluta en basnormaliserad antenn av 3P+T eller 3P+N+T kompatibel med maskinomkopplaren och i den andra änden, ett normaliserat antennstift av 3P+T eller 3P+N+T kompatibel med växelutgång.

Maskiner med elektrisk motor ska alltid anslutas till en normaliserad växelpanel som har en magnetotermisk brytare och en differential i enlighet med motorns egenskaper:

3Kw /4 HP, trefas vid 400V, 15A magneto-termisk och 15A/300mA differential.

3Kw / 4 HP, trefas vid 230V, 20A magnetotermisk och 20A/300mA differential.

Maskinens elektriska spänning är synlig på spänningsindikeringen bredvid toppen av motorterminalerna och på maskinens karaktäristikskylt.



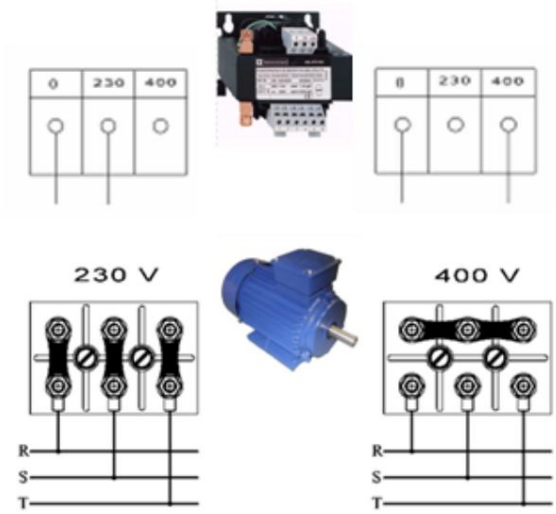

Koppla inte maskinen till elnätet om du inte är säker på den tillgängliga elektriska spänningen. Om spänningen inte är korrekt kommer motorn att utsättas för irreparabel skada eller ur drift.

Utför inga elektriska arbeten på maskinen om den inte är frånkopplad från elnätet.

MYCKET VIKTIGT: Jord ska alltid anslutas innan maskinen slås på.

Machine Translated by Google

7.2 ANSLUTA TILL ELEKTRICITETSKÄLLA.

Maskinen har en display så att användaren kan se spänningen som tillförs maskinen före spänningen
nått de elektriska komponenterna och orsakar eventuella skador.

Gör följande för att ansluta maskinen

1. Öppna dörren och anslut uttaget till eluttaget. På så sätt når inte elen
motorn och du kan se spänningen komma in i maskinen.





VIKTIGT: Transformatorn har en tolerans på **±10 %** av maskinens angivna spänningskapacitet. Om denna gräns passeras kommer det att skada transformatorn.

400V maskin = 380V min / Max 430V max
230V maskin = 210V min / Max 250V max

2. Välj en böjningsriktning på elpanelen och den gröna lampan tänds.
3. Trampa ned pedalen för att börja böja och se åt vilket håll plattan böjer sig





Läge 0. Maskin frånkopplad

Position 1. Maskinen kopplas in moturs.

Läge 2. Maskin ansluten i medurs läge.

När du ansluter maskinen, se till att maskinen svänger på det sätt som etiketten indikerar, detta kommer att undvika olyckor med tillbehören på böjplattan.

Om det inte vänder på rätt sätt, ändra faserna.

Machine Translated by Google

7.3 ELSYSTEM

MANUELL NÖDRETURNERING AV BÖJNINGSPLATEN

Om du under böjningen vill stoppa processen, tryck på RETURN-knappen och använd pedalen för att återgå till en tidigare position eller till start.



7.4 BYTA FAS FÖR ATT UPPNÅ RIKTIG BÖJNINGSRIKTNING FÖR PLATEN.

För att ändra riktningen på böjen måste du öppna anslutningsuttaget och byta ut ledningarna som visas på bilden.

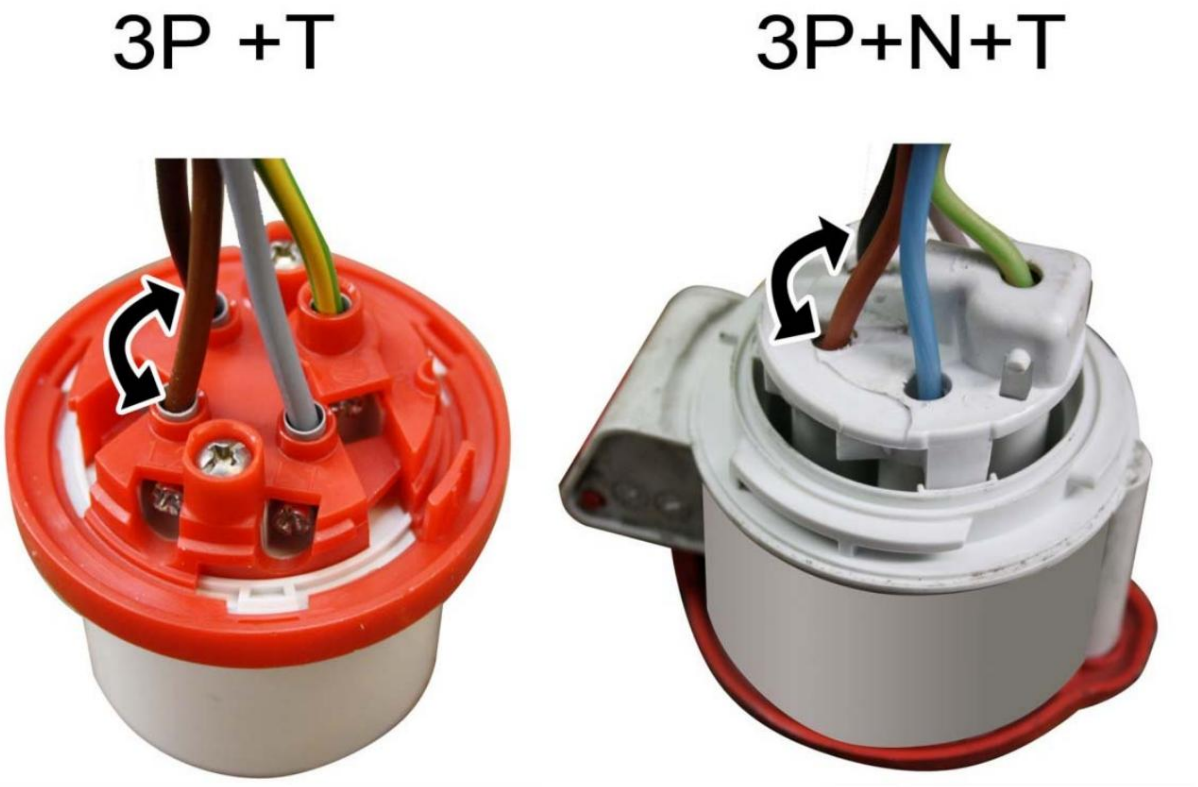

Machine Translated by Google

8. **BÖJNING MED STÖDANORDNING ELLER dorn.**

Böjstödstillbehöret används för att böja stänger upp till 16 mm för att stödja stången hela vägen till bockningsområdet. Detta kommer att hjälpa till att stoppa stången från att böjas och deformeras.

Dorn används för stänger som är tjockare än 16 mm styvheten är tillräcklig för att det inte blir någon deformation.

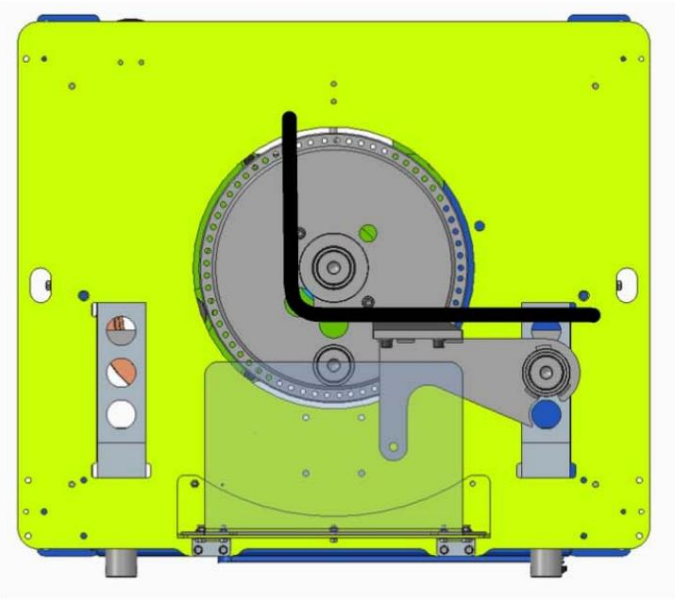

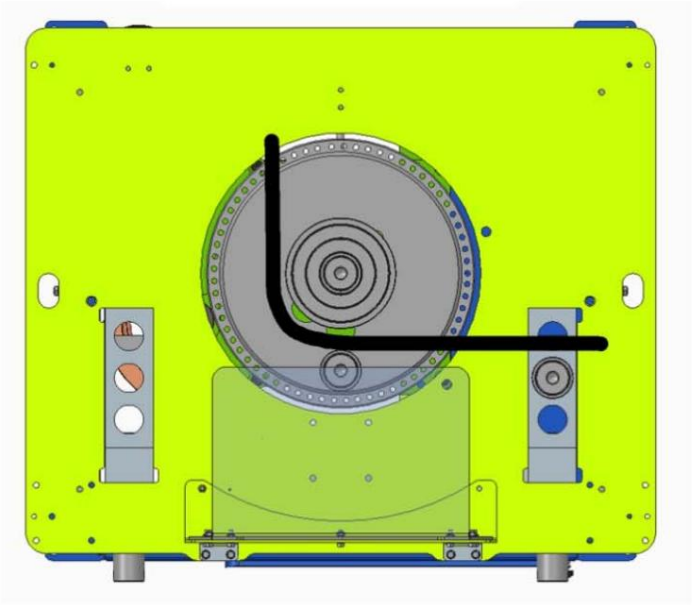

8.1 JUSTERING AV BÖJNINGSVINKEL.

Om du inte har uppnått den böjningsvinkel du behöver med stiftet och du måste göra en liten justering du kan använda silvermetallhandtagen på sidan av maskinen för att flytta stöddornarna.

Vrid handtaget för att trycka dornen längre bort för att göra en snävare vinkel och för den mot för att göra en mer öppen vinkel.

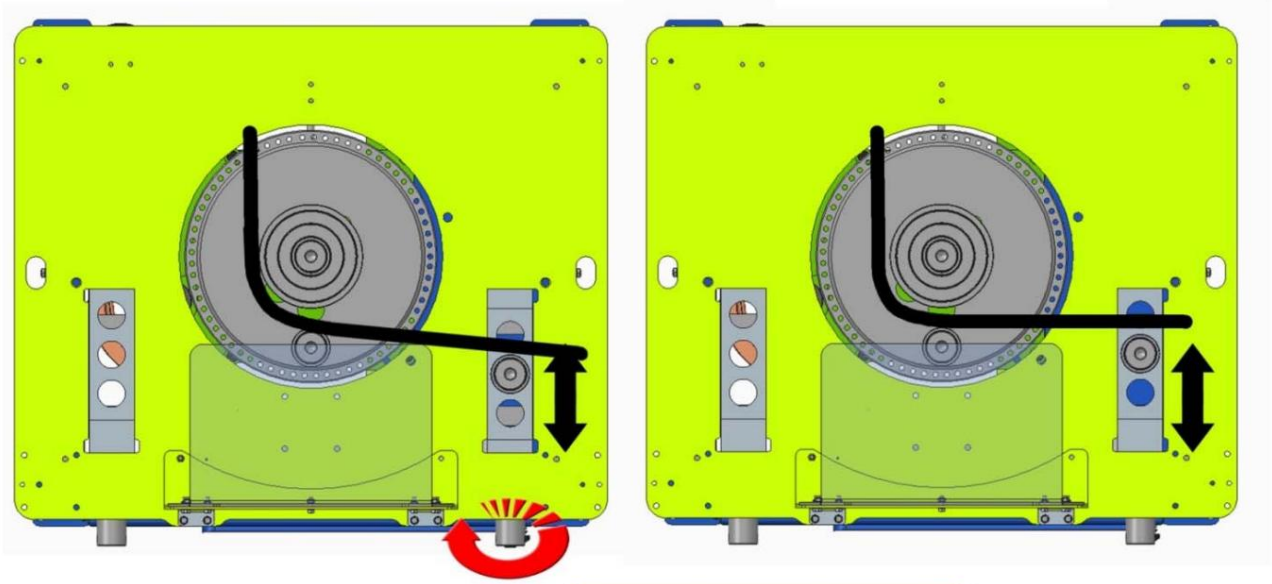

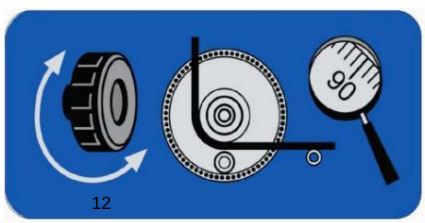

Machine Translated by Google

9. **GÖRA EN BÖJNING**

Innan du börjar böja ett armeringsjärn gör några böjar utan några tillbehör på maskinen tills du är bekväm med rörelsen.

1. Dela upp bockningsplattan i 4 tänkta 90 graders sektioner.
2. Välj böjriktning med knappen på kontrollpanelen.
3. Sätt in plattstiftet till vänster om 0 grader så att en vinkel på 90 uppnås.
4. Trampa på pedalen och lyft inte av. Böjplattan kommer att röra sig tills stiftet når inversionen växla.
5. För att få tillbaka plattan, lyft foten från pedalen och tryck igen så kommer plattan tillbaka.

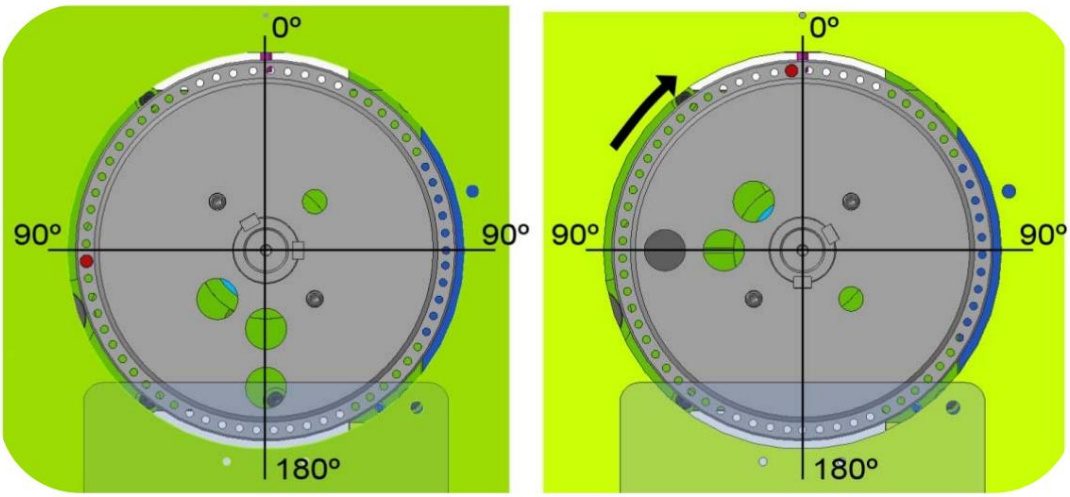

Machine Translated by Google

10. **ATT GÖRA ETT SNITT.**

Ta bort alla bultar, skal och pivoter som finns på bockningsplattan.

Använd aldrig maskinen för skärning och bockning samtidigt eftersom detta innebär en stor risk för olyckor och en överansträngning för motorn och reduceringen som orsakar allvarliga skador.

KONTINUERLIG SKÄRNING

Ta bort alla bultar, skal och pivoter som finns på bockningsplattan och tryck på pedalen.

DISCONTINUER CUTTING

För att få en skärning i cykler kan du förbereda maskinen genom att placera en inverteringstapp **P mitt i det inre, litet hål i änden av plattan precis när bladen stängs.**

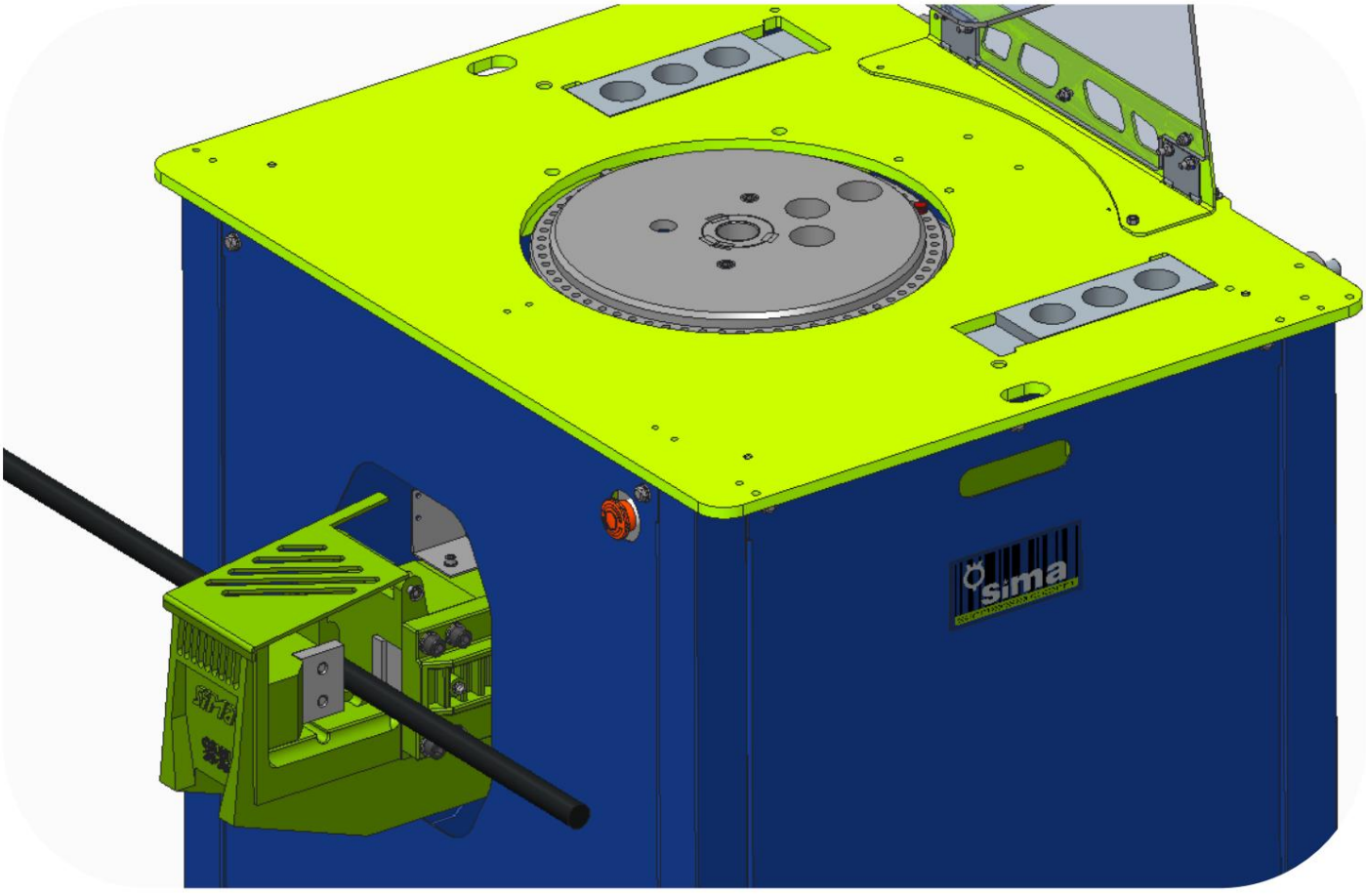

Machine Translated by Google

11. **SPECIELLA BILAGOR.**

Bocknings- och kombinationsmaskinerna kan använda vissa tillbehör som inte följer med maskinen.
Dessa bilagor har olika funktioner.

1. BYGLAR: Denna anordning är till för att tillverka stigbyglar.

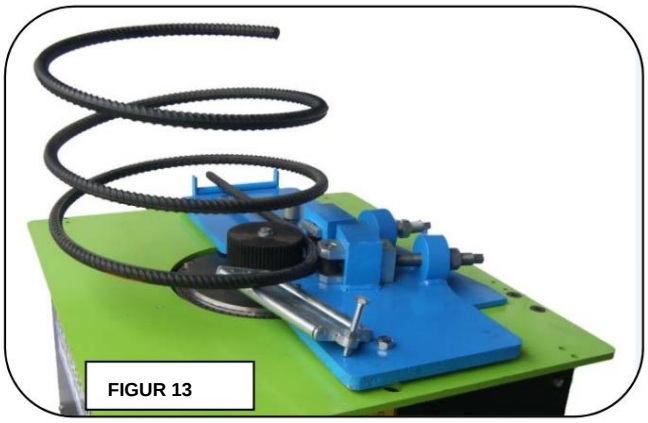

FIGUR 13

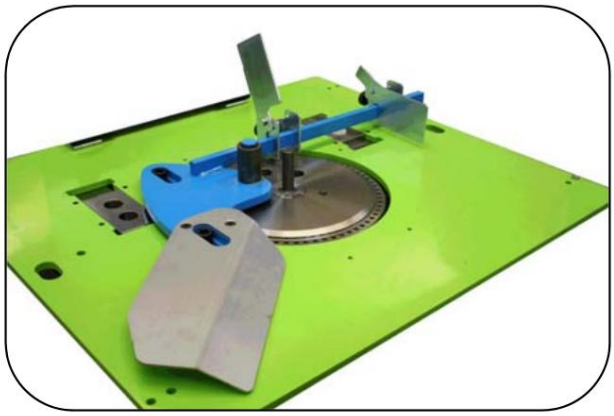

2. **SPIRALANORDNING:** Denna enhet används för att göra spiralformationer med armeringsjärn. Stänger med en diameter på 6 mm till 20 mm kan

Begagnade.

3. ENHET MED STOR DIAMETER: Denna enhet hjälper till

i enlighet med EU:s säkerhetsföreskrifter för stora kurvor. Den består av en serie tillbehör och dorn med ett minimum

radie för varje stångdiameter.

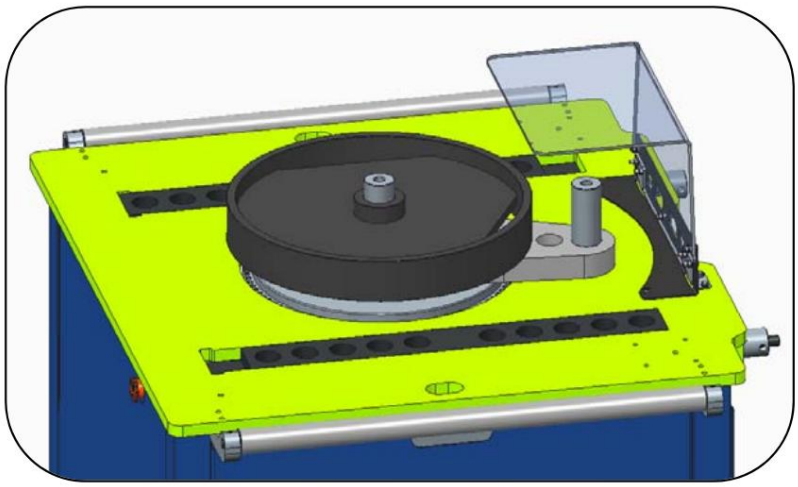

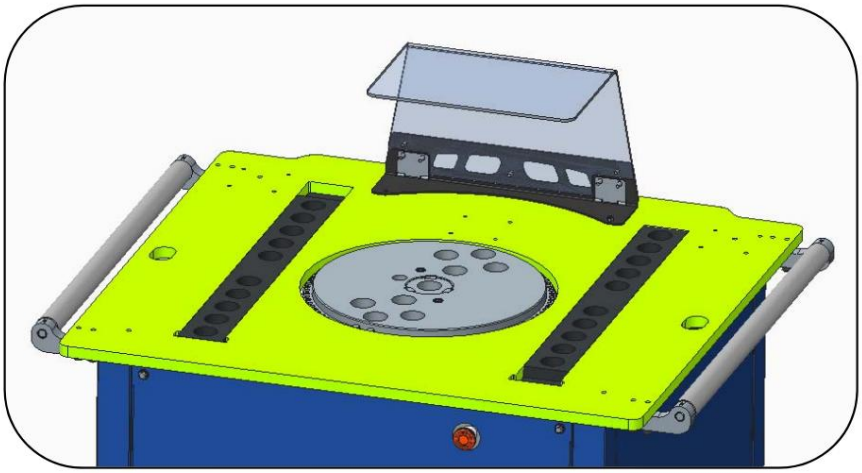

4. RULLEMATNINGSBÄNK: Detta är

Designad för att hjälpa stängerna att glida mot maskinen och skydda bordets försämring genom konstant kontakt med armeringsjärnet.

Machine Translated by Google

5. RULLMATNINGSBORD: Designade för att stödja stänger innan de matas in i maskinerna.



6. DONUTRUGARE: Utformad för att hjälpa till att ta bort dornarna.



Machine Translated by Google



12. **UNDERHÅLL.**

1 Första oljebyte efter 1000 timmars användning om mineralolja används och sedan igen efter 3000/4000 timmar om oljan som används är syntetisk eller efter 3 års användning om dessa timmar inte uppnås. Om syntetisk olja används, byt olja efter 20 000 timmar.

2 Smörj hålen där stiften och dornarna går och även botten på stiften och dornarna hjälper också till att undvika rostbildning. , det här kommer att

3 Vid slutet av dagen koppla ur maskinen.

4 Täck över maskinen på natten för att skydda mot regn.

5 Ta bort skräp från insidan av maskinen när det är möjligt.

6 Rengör utsidan och smörj stift och dorn ofta..

7 Kontrollera knivarna på kniven **(var 8:e dag av användning)** för att se om de behöver bytas.

8 Kontrollera oljenivån i växellådan **(varje månad)** om nivån har sjunkit se till att fylla på.

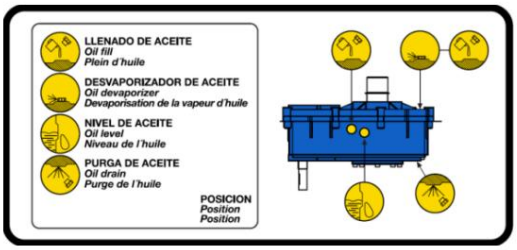

CEPSA	REPSOL	Esso	Mobil	shell	bp
ENGRANAJ. HP-460	SUPER TAURO-460	SPARTAN EP-460	MOBIL GEAR-634	OMALA-460	ENERGOL GR-XP

9 För COMBI-modeller finns det två smörjpunkter som bör smörjas var 20:e dag.

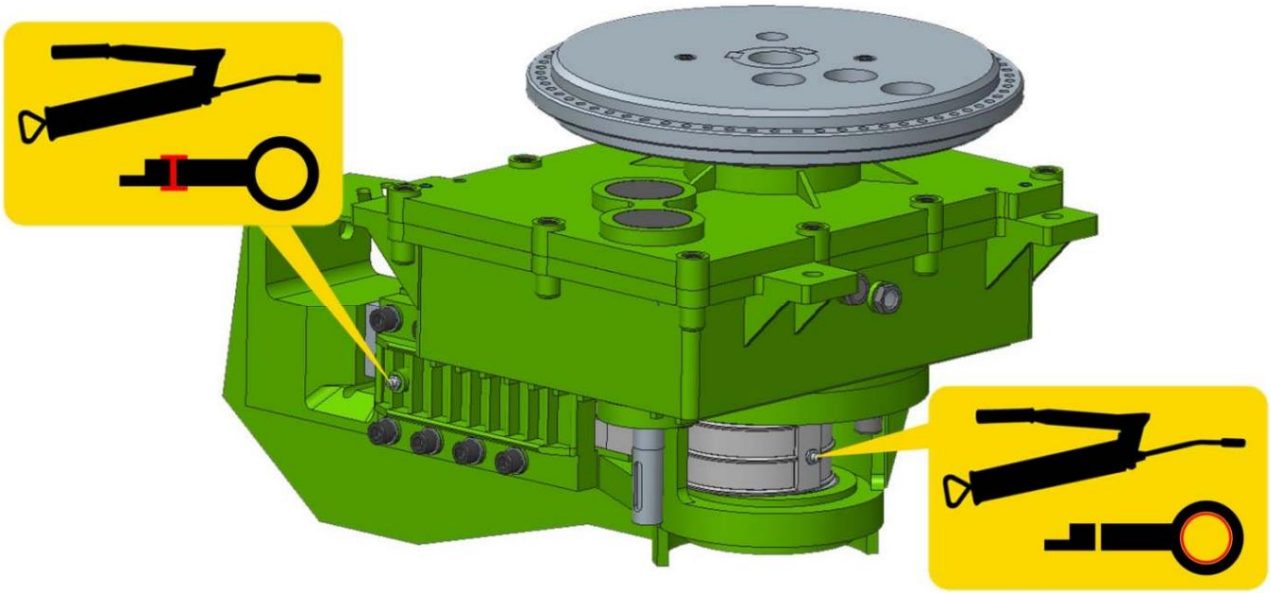

Machine Translated by Google

12.1 BYTE AV BÄMMEN .

Maskinerna lämnar fabriken med remmarna korrekt åtdragna, men det är möjligt att efter några dagar av arbete blir bältena lösa. För att dra åt remmarna igen är processen densamma.

1. Se till att maskinen är frånkopplad från elnätet.
2. Ta bort sidopanelen på maskinen.
3. Lossa de 4 bultarna som håller fast plattformen vid styrningen.
4. Dra åt bältet med spännmekanismen.
5. Dra åt bultarna.
6. Sätt tillbaka sidopanelen på maskinen.

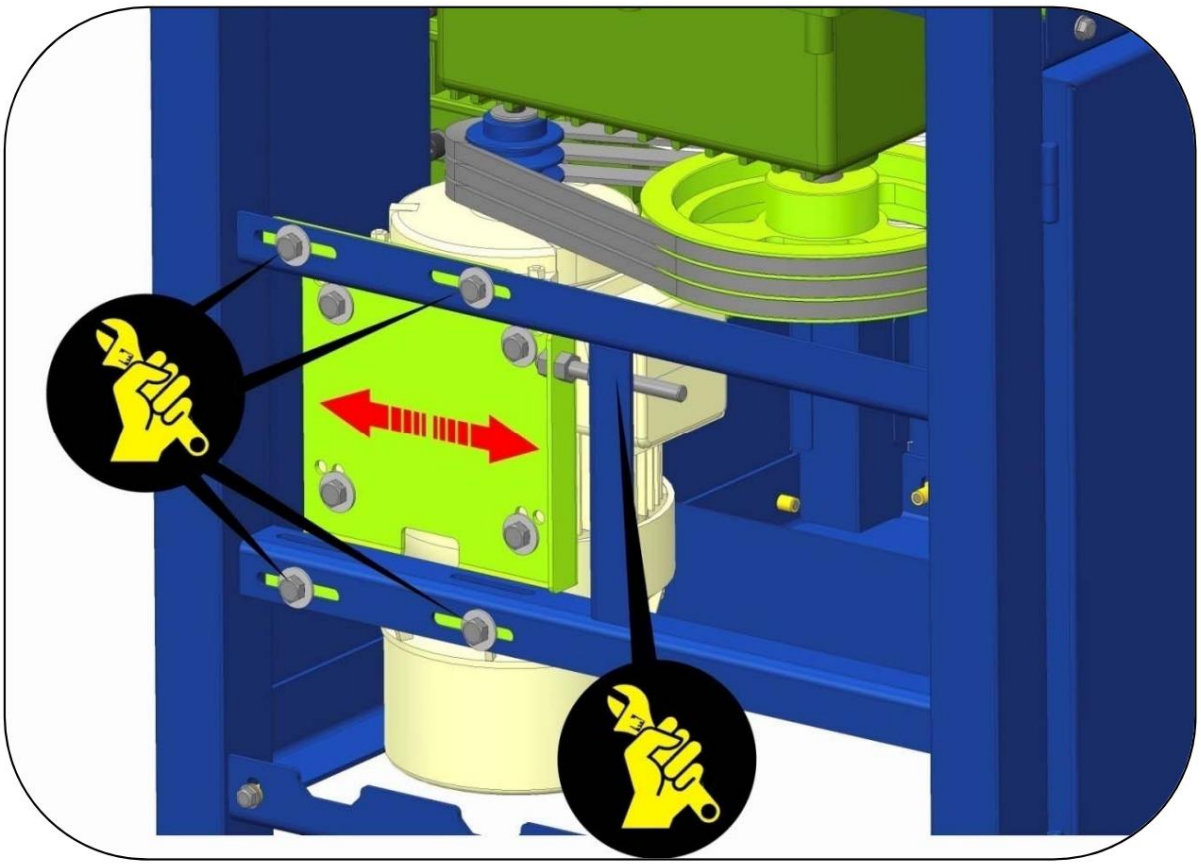

Machine Translated by Google

12.2 BYTE AV KLINGARNA (KOMBIMODELLER)

Om något av skärbladen är skadat, byt ut dem enligt följande procedur:

1 BYTA DET FASTA BLADET. Se till att maskinen är urkopplad från ström. Lyft bort skyddet från knivarna. Ta sedan bort skruvarna och rotera bladet för en ny skärningssession eller byt ut det med ett nytt blad om det behövs.

2 BYTA DET RÖRLIGA BLADET. För att byta detta blad är det nödvändigt att vevstaken förskjuts utanför sitt hus. Manövrera på följande sätt: med maskinen påslagen och inverteringstappen på böjplattan borttagen från sitt läge, tryck på pedalen och observera bladets rörelse. När vi ser att bladet är utanför sitt hus trycker vi ner pedalen. Direkt efter kopplar vi ur maskinen från strömmen för att undvika olyckor. På så sätt kan vi nå skruvarna som fixerar bladet. Ta bort skruvarna från bladet för en ny skärning eller byt ut den med ett nytt blad om det behövs.





Machine Translated by Google

13. **TOUBBELSKJUTNING.**

PROBLEM	MÖJLIG ORSAK	LÖSNING
INTE TILRÄCKLIGT KRAFFT FÖR ATT SKÄRA AV BÖJNING.	LÖSA ELLER SKADDA BÄMMEN	SPÄA ELLER BYT BÄMMEN
	SKADAD BLAD	BYT BLAD ELLER BYT SKÄRSIDA
	MOTORN FÅR INTE KORREKT STRÖM	KONTROLLERA SPÄNNING
BÖKNINGSPLATEN ÅTERGÅR INTE TILL SIN URSPRUNGLIGT LÄGE EFTER BÖJEN ÄR KOMPLETT	DEFEKT INDUKTIV SENSOR	KONTROLLERA SENSOREN (1 ÖPPEN, 0 STÄNGD). BYT OM SKADA
INTE TILLRÄCKLIGT ELLER EN STRÖM SOM NÅR MASKIN, PILOTEN TÄNDER INTE	BRIST PÅ STRÖM SOM NÅR ELEKTRISKAEN KOPPLINGSLÅDA	KONTROLLERA KOPPLINGSLUTAN FÖR ATT FÖRSÄKRA EL PRODUCERAS
	HUVUDEL NER	KONTROLLERA STRÖMEN FRÅN ELNET
	SÄKRING HAR TRÄNT PÅ KOPPLINGSLÅDA	ÅTERSTÄLL SÄKRINGEN
	KABEL I DÅLIGT TILLSTÅND	BYT KABLAR
PILOTEN ÄR TÄND MEN MASKINEN FUNGERAR INTE	MASKINEN ÄR INTE KORREKT ansluten	KONTROLLERA ATT ALLA FASER ÄR KOMPLETTA. KOLLA UPP SÄKRING I MASKINENS ELEKTRISKA LÅDA
	NÖDSTOPPKNAPPEN ÄR TRYCKLAD	SLIPPA NÖDSTOPP
	SÄKERHETSFUNKTIONER ÄR AKTIVERADE	SE TILL ALLA DÖRRAR, NÖDSTOPP KNAPPAR OCH BORDSKIVSKYDD AV PLAST ÄR I RÄTT POSITION
230V ELLER 400V ANSLUTNING. ANSLUTNINGEN ÄR KORREKT MEN MASKINEN HAR INTE TILRÄCKLIGT KRAFT.	INSTABIL EL FÖRSÖRJNING	KONTROLLERA EL FÖRSÖRJNING OM SPÄNNING ÄR LÄGRE TILL 230V ELLER 400V MASKINEN FUNGERAR INTE. EN SPÄNNINGSSTABILISATOR ÄR REKOMMENDERAD
MASKINEN FÖRLORAR OLJA GENOM växeln LÅDA	GUMMIBRIVKA FÖRSVARAD.	BYT UT GUMMIBRIVKA
NÄR BÖJNING ÄR FÄRDIG GÖR PLATEN INTE STOPP VID URSPRUNGLIG POSITION	DEFEKT INDUKTIV SENSOR	KONTROLLERA SENSOREN (1 ÖPPEN, 0 STÄNGD). BYT OM SKADA
BÖKNINGSPLATEN STOPPAR INTE Omedelbart NÄR PEDALEN SLIPPAS	MOTORBROMSEN HAR SLITT	KONTROLLERA MOTORBROMSEN OCH DRÄGA DEN FJÄDRAR LÄMNAR ETT ENHETLIGT GAP MELLAN SKIVAN OCH PLATEN PÅ ,3 TILL ,4MM.
	MOTORBROMSEN FUNGERAR INTE	BYT MOTORBROMS
KONSTIGT LJUD INFRÅN VÄXELLÅDAN	FÖRSÄMRING AV NÅGRA AV DET INTERNA KOMPONENTER	DEMONTERA VÄXELLÅDA OCH KONTROLLERA LAGER OCH SPÅR. BYTTADE SKADDA ELEMENT
KONSTIGT LJUD FRÅN MOTORN	FELFUNKTION AV EN AV DESS KOMPONENTER	TA reda på KÄLLA TILL BULLET OCH REPARERA

Machine Translated by Google

14. **SÄKERHETSREKOMMENDATIONER**

Bocknings- och kombinerade (bocknings-/skärmaskiner) bör användas av utbildade personer eller personer som är bekanta med hur de fungerar.

• Innan du startar maskinen, läs instruktionerna och se till att säkerhetsnormerna respekteras. Lär dig hur du stoppar maskinen på ett snabbt och säkert sätt.

• Placera maskinen på en plan yta. Anslut endast maskinen till strömmen när du är säker på dess stabilitet.

• Starta maskinen först när du har monterat säkerhetsskydden som följer med maskinen.

• Det rekommenderas att bära skyddsglasögon, skyddsstövlar, handskar mm. Använd alltid godkänt material.

• Använd alltid individuell skyddsutrustning (IPE) i enlighet med den typ av arbete du utför.

Förbjud främlingar att komma åt maskinens arbetsplats.

Arbetskläder ska inte ha lösa föremål som kan fästa i rörliga delar av maskinen.

När du måste flytta maskinen, koppla ur elkablarna och blockera maskinens rörliga delar.

Håll alltid skyddselement och skyddsanordningar i korrekta lägen.

Observera: Innan du placerar bultarna, dornarna och bockningsrutorna, kontrollera rotationsriktningen för bockningsplattan. Du kan sedan installera lämpliga tillbehör för den typ av arbete du vill göra.

De skadade elkablarna bör snarast bytas ut.

Koppla bort maskinen från strömmen och manipulera eller manövrera aldrig maskinens mekaniska eller elektriska delar medan motorn är på.

Använd aldrig maskinen för andra ändamål än de som den är avsedd för.

• **MYCKET VIKTIGT: Jord ska alltid vara ansluten** innan du slår på maskinen. • Använd rätt anslutningskabel

• Kontrollera strömförsörjningen till maskinen och se till att den är densamma som anges på serienummerskylten eller klistermärket.

• Se till att kabeln är säker från direkt hörsel, olja, fotfall. • Använd inte trycksatt vatten för att rengöra maskinen eftersom detta kan tränga in i de elektriska komponenterna.

OBSERVERA: Du ska följa alla säkerhetsrekommendationer som nämns i denna bruksanvisning och följa alla normer för förebyggande av arbetsrisker på varje plats.

SIMA, SA ansvarar inte för de eventuella konsekvenserna utan den olämpliga användningen av bockningsmaskinen eller den kombinerade (bocknings-/skärmaskinen).

Machine Translated by Google

15. **GARANTI**

SIMA, SA, tillverkaren av lätta maskiner för konstruktion, har ett nät av tekniska tjänster "SERVI KLYFTA".

Reparationer under garanti gjorda av SERVÍ-SIMA är föremål för vissa strikta villkor för att garantera en hög kvalitet och service.

SIMA SA garanterar alla sina produkter mot tillverkningsfel; att ta hänsyn till de villkor som anges i det bifogade dokumentet "GARANTIVILLKOR". Den senare skulle upphöra om de fastställda betalningsvillkoren inte följs. SIMA SA förbehåller sig rätten att göra ändringar och ändringar av sina produkter utan föregående meddelande.

16. **DEKLARATIONER OM BULLER**

De akustiska nivåerna som avges av MASKINEN är sämre än 70 dB (A)

17. **DEKLARATIONER OM MEKANISKA VIBRATIONER**

Maskinen uppvisar ingen källa till mekaniska vibrationer som orsakar risker för förarens hälsa eller säkerhet.

18.RESERVDELAR _

Reservdelarna till bocknings- och kombinerade maskiner, tillverkade av SIMA, SA finns i reservdelsplan, bifogad denna handbok.

För att beställa någon reservdel, vänligen kontakta vår försäljningstjänst och tydligt ange maskinens serienummer, **modell, tillverkningsnummer och tillverkningsår som visas på serienummerskylten eller klistermärket.**

19. **MILJÖSKYDD**



Råvaror måste samlas in istället för att slänga rester. Instrument, tillbehör, vätskor och förpackningar måste skickas till specifika platser för ekologisk återanvändning. Plastkomponenter är märkta för selektiv återvinning.



WEEE-rester som härrör från elektriska och elektroniska instrument måste förvaras på särskilda platser för selektiv insamling.

Machine Translated by Google

ANDALUSIAN MACHINERY INDUSTRIAL SOCIETY, SA

POL. IND. JUNCARIL, C/ALBUÑOL, PARC. 250

18220 ALBOLOTE (GRANADA)

Telefon: 34 - 958-49 04 10 – Fax: 34 - 958-46 66 45

TILLVERKNING AV BYGGMASKINER

SPANIEN